型号规格

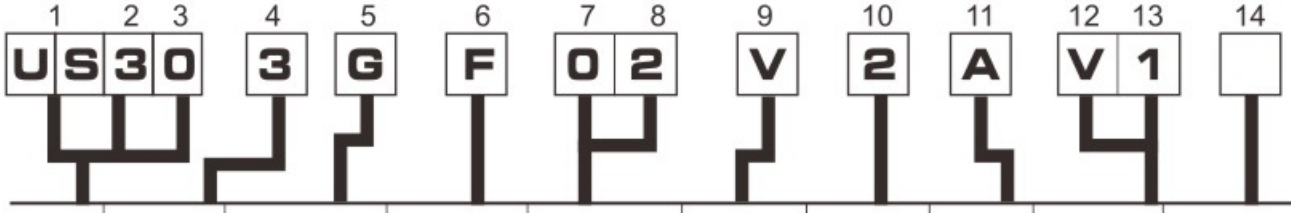

1・2・3	4	5	6	7・8	9	10	11	12・13	14
系列	操作方式	线圈配置	线圈绝缘等级	电压	密封材料	阀体材质	管接口尺寸	流量孔径尺寸 阀体 × 顶部	其它选配
S30 S31 "U" 表示 G连接螺纹 不加 "U" 表示 "NPT" 连接螺纹	3、常闭型 4、常开型 5、导流型 6：通用型	G：导管型 P：无框型 B：出线式 X：防爆型 NEMA Ⅶ S：接线盒 W：防水型 NEMA Ⅳ 其它线圈配置请参照 "选阀指南"	F：F级 H：H级	02=AC 120V 60 Hz AC 110V 50 Hz 04=AC 220V 50 Hz AC 240V 60 Hz 01=AC 24V 60 Hz 15=12V DC 16=24V DC 其它电压选用请参照 "选阀指南"	C：乙烯丙烯 V：氟橡胶 N：丁腈橡胶 T：特氟隆 其它密封件和分磁环数据请参照选阀指南	2=不锈钢 3=不锈钢 8=黄铜 9=黄铜	A= 1/8 B= 1/4	V1= 1.2 ×1.6 C5= 1.6 ×1.6 C9= 2.4 ×2.4 V3= 3.2 ×2.4 V9= 5.0 ×2.4 V5= 3.2 ×1.6 W1=6.0 ×2.4	具体请向公司咨询

线圈数据

型号		S303		S304		S305		S306		S313		S314		S315		S316	
频率(Hz)		50	60	50	60	50	60	50	60	50	60	50	60	50	60	50	60
功率(VA)	启动功率	46	46	46	46	46	46	46	46	36	36	36	36	36	36	36	36
	保持功率	23	20	23	20	23	20	23	20	17	16	17	16	17	16	17	16
功耗(W)	AC	10*		10*		10*		10*		10*		10*		10*		10*	
	DC	F级=10；H级=9															

注：防爆型为11瓦

外形尺寸图

2型、3型阀体

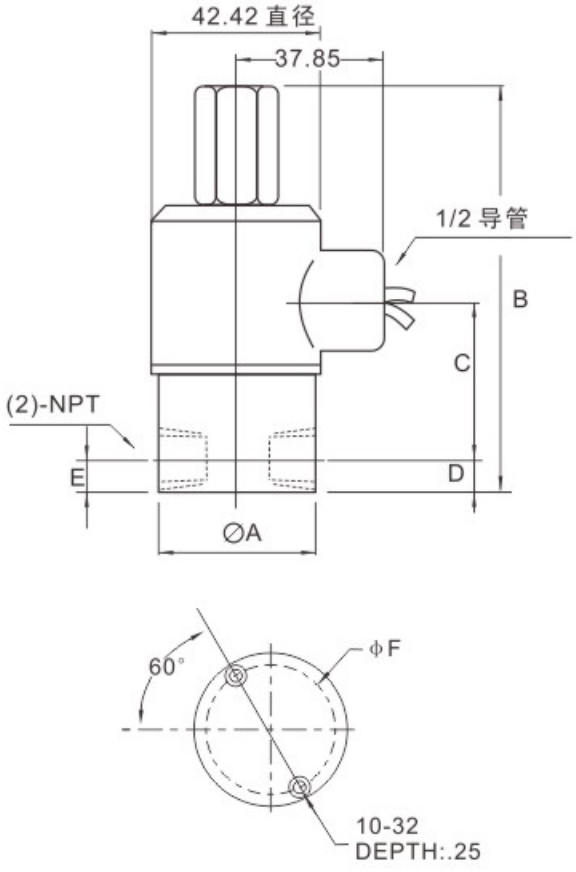

9型阀体

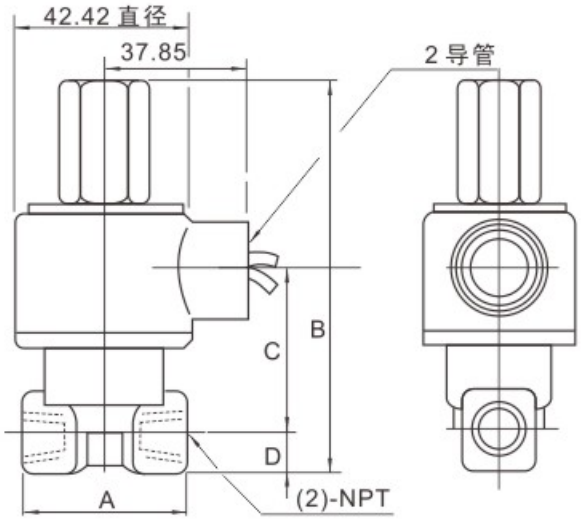

阀体型号	管接口尺寸	A	B	C	D	E	F	重量 (kg)
2	1/8	29.97	88.90	41.66	9.14	9.14	22.86	0.45
3	1/4	39.62	90.68	44.20	8.38	8.38	31.24	0.54
9	1/8	41.40	91.44	41.40	9.40	na	na	0.45
9	1/4	41.40	97.54	43.43	9.40	na	na	0.54

从A到G的单位为mm

S33 系列
两位三通直动式电磁阀

S333 · 常闭型
S334 · 常开型
S336 · 通用型

S33系列精巧两位三通直动式电磁阀接管口螺纹为1/8＂或1/4＂NPT，适用于常开、常闭和通用型工作模式。这种电磁阀可以置入一保护盒内，安装在管道上隔绝与线圈的接触，而管线的连接在外。如有特殊要求，请与GC公司中国总代理三力信电磁阀公司客户服务部联系。

规 格

操作方式		常闭	通电打开，断电关闭
		常开	通电关闭，断电打开
		通用	既能是常开又能是常闭操作
管接口尺寸			1/8 · 1/4
阀体			黄铜，不锈钢
材料	密封		丁腈橡胶N，氟橡胶，乙烯丙烯
	提升阀		聚缩醛
	线圈配置	标准	导管式（NEMA4/4X）(塑封，防水)
		选配	防爆型NEMAⅦ、出线式、无框型、接线盒型、防水型NEMAⅣ等 （请参照电磁阀选择指南）
电压规格			AC24V 60Hz　DC12V AC110V 50Hz　AC120V 60Hz AC220V 50Hz　AC240V 60Hz　DC24V
电压偏差			+10%到-10%允许波动
线圈等级			F或H级
线圈长度			610mm
额定温度范围			环境温度：4℃到65℃（F级线圈）；4℃到80℃（H级线圈） 流体温度详见“电磁阀规格表”
安装位置			任意方向安装（最好位置是水平安装线圈向上）
认证情况			UL注册（近况请向公司咨询）
其它选配			手动操作器

● 若需其它规格，可直接向公司询问

电磁阀规格表

常闭型

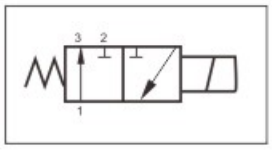

压力供应口：No.2

断电

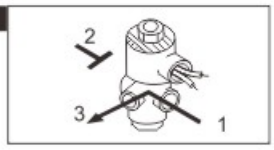

通电

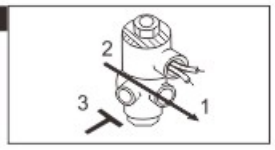

管接口尺寸 NPT	流量孔径尺寸 mm	CV值	操作压力压差(kgf/cm²) 最小	最大 空气，瓦斯 AC	最大 空气，瓦斯 DC	最大 水 AC	最大 水 DC	最大 轻油 AC	最大 轻油 DC	最大流体温度 ℃	线圈配置	功率(W) AC	功率(W) DC	线圈等级	电压(V) 60 Hz	型号规格 黄铜阀体	型号规格 不锈钢阀体
	节能型																
	1.6	.09	0	11.03	6.90	11.03	6.90	—	—	150	G	8	9	F	120	S333GF02C3AC5	S333GF02C7AC5
	2.4	.15	0	6.90	3.45	6.90	3.45	—	—	150	G	8	9	F	120	S333GF02C3AC9	S333GF02C7AC9
	3.2	.26	0	3.45	2.07	3.45	2.07	—	—	150	G	8	9	F	120	S333GF02C3AD5	S333GF02C7AD5
	普通型																
1/8	1.6	.09	0	13.79	11.03	13.79	11.03	—	—	150	G	10	10	F	120	S333GF02C4AC5	S333GF02C8AC5
	2.4	.15	0	10.34	7.86	10.34	7.86	—	—	150	G	10	10	F	120	S333GF02C4AC9	S333GF02C8AC9
	3.2	.31	0	5.79	4.14	5.79	4.14	—	—	150	G	10	10	F	120	S333GF02C4AD5	S333GF02C8AD5
	4.5	.38	0	3.10	1.66	3.10	1.66	—	—	150	G	10	10	F	120	S333GF02C4AD8	S333GF02C8AD8
	节能型																
	1.6	.09	0	11.03	6.90	11.03	6.90	—	—	150	G	8	9	F	120	S333GF02C3BC5	S333GF02C7BC5
	2.4	.15	0	6.90	3.45	6.90	3.45	—	—	150	G	8	9	F	120	S333GF02C3BC9	S333GF02C7BC9
	3.2	.26	0	3.45	2.07	3.45	2.07	—	—	150	G	8	9	F	120	S333GF02C3BD5	S333GF02C7BD5
1/4	普通型																
	1.6	.09	0	13.79	11.03	13.79	11.03	—	—	150	G	10	10	F	120	S333GF02C4BC5	S333GF02C8BC5
	2.4	.15	0	10.34	7.86	10.34	7.86	—	—	150	G	10	10	F	120	S333GF02C4BC9	S333GF02C8BC9
	3.2	.31	0	5.79	4.14	5.79	4.14	—	—	150	G	10	10	F	120	S333GF02C4BD5	S333GF02C8BD5
	4.5	.38	0	3.10	1.66	3.10	1.66	—	—	150	G	10	10	F	120	S333GF02C4BD8	S333GF02C8BD8

常开型

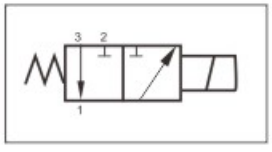

压力供应口：No.3

断电

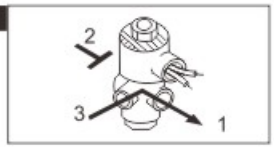

通电

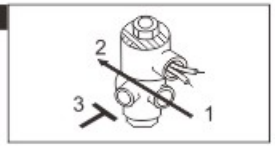

	节能型																
	1.6	.09	0	11.03	6.90	11.03	6.90	—	—	150	G	8	9	F	120	S334GF02C7AC5	S334GF02C3AC5
	2.4	.15	0	6.90	3.45	6.90	3.45	—	—	150	G	8	9	F	120	S334GF02C7AC9	S334GF02C3AC9
	3.2	.26	0	3.45	2.07	3.45	2.07	—	—	150	G	8	9	F	120	S334GF02C7AD5	S334GF02C3AD5
	普通型																
1/8	1.6	.09	0	13.79	11.03	13.79	11.03	—	—	150	G	10	10	F	120	S334GF02C8AC5	S334GF02C4AC5
	2.4	.15	0	10.34	7.86	10.34	7.86	—	—	150	G	10	10	F	120	S334GF02C8AC9	S334GF02C4AC9
	3.2	.31	0	5.79	4.14	5.79	4.14	—	—	150	G	10	10	F	120	S334GF02C8AD5	S334GF02C4AD5
	4.5	.38	0	3.10	1.66	3.10	1.66	—	—	150	G	10	10	F	120	S334GF02C8AD8	S334GF02C4AD8

电磁阀规格表

管接口尺寸 NPT	流量孔径尺寸 mm	CV值	操作压力压差(kgf/cm²) 最小	最大 空气，瓦斯 AC	最大 空气，瓦斯 DC	最大 水 AC	最大 水 DC	最大 轻油 AC	最大 轻油 DC	最大流体温度 ℃	线圈配置	功率(W) AC	功率(W) DC	线圈等级	电压(V) 60 Hz	型号规格 黄铜阀体	型号规格 不锈钢阀体
1/4	节能型																
	1.6	.09	0	11.03	6.90	11.03	6.90	—	—	150	G	8	9	F	120	S334GF02C3BC5	S334GF02C7BC5
	2.4	.15	0	6.90	3.45	6.90	3.45	—	—	150	G	8	9	F	120	S334GF02C3BC9	S334GF02C7BC9
	3.2	.26	0	3.45	2.07	3.45	2.07	—	—	150	G	8	9	F	120	S334GF02C3BD5	S334GF02C7BD5
	普通型																
	1.6	.09	0	13.79	11.03	13.79	11.03	—	—	150	G	10	10	F	120	S334GF02C4BC5	S334GF02C8BC5
	2.4	.15	0	10.34	7.86	10.34	7.86	—	—	150	G	10	10	F	120	S334GF02C4BC9	S334GF02C8BC9
	3.2	.31	0	5.79	4.14	5.79	4.14	—	—	150	G	10	10	F	120	S334GF02C4BD5	S334GF02C8BD5
	4.5	.38	0	3.10	1.66	3.10	1.66	—	—	150	G	10	10	F	120	S334GF02C4BD8	S334GF02C8BD8

通用型

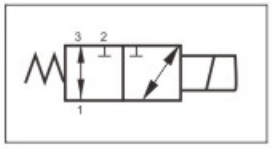

压力供应口：所有口

断电

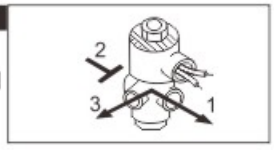

通电

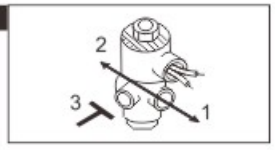

1/8	节能型																
	1.6	.09	0	6.21	3.45	6.21	3.45	—	—	150	G	8	9	F	120	S336GF02C3AC5	——
	2.4	.15	0	3.79	2.76	3.79	2.76	—	—	150	G	8	9	F	120	S336GF02C3AC9	——
	3.2	.26	0	1.72	1.38	1.72	1.38	—	—	150	G	8	9	F	120	S336GF02C3AD5	——
	普通型																
	1.6	.09	0	6.90	5.52	6.90	5.52	—	—	150	G	10	10	F	120	S336GF02C4AC5	——
	2.4	.15	0	4.14	3.45	4.14	3.45	—	—	150	G	10	10	F	120	S336GF02C4AC9	——
	3.2	.31	0	2.34	2.07	2.34	2.07	—	—	150	G	10	10	F	120	S336GF02C4AD5	——
	4.5	.38	0	1.52	.76	1.52	.76	—	—	150	G	10	10	F	120	S336GF02C4AD8	——
1/4	节能型																
	1.6	.09	0	6.21	3.45	6.21	3.45	—	—	150	G	8	9	F	120	S336GF02C3BC5	——
	2.4	.15	0	3.79	2.76	3.79	2.76	—	—	150	G	8	9	F	120	S336GF02C3BC9	——
	3.2	.26	0	1.72	1.38	1.72	1.38	—	—	150	G	8	9	F	120	S336GF02C3BD5	——
	普通型																
	1.6	.09	0	6.90	5.52	6.90	5.52	—	—	150	G	10	10	F	120	S336GF02C4BC5	——
	2.4	.15	0	4.14	3.45	4.14	3.45	—	—	150	G	10	10	F	120	S336GF02C4BC9	——
	3.2	.31	0	2.34	2.07	2.34	2.07	—	—	150	G	10	10	F	120	S336GF02C4BD5	——
	4.5	.38	0	1.52	.76	1.52	.76	—	—	150	G	10	10	F	120	S336GF02C4BD8	——

型号规格

1	2	3	4	5	6	7	8	9	10	11	12	13	14
U	S	3	3	3	A	F	0	2	N	3	B	C	5	

1・2・3	4	5	6	7・8	9	10	11	12・13	14
系列	操作方式	线圈配置	线圈绝缘等级	电压	密封材料	阀体材质	管接口尺寸	流量孔径尺寸	其它选配
S33 "U" 表示 G连接螺纹 不加 "U" 表示"NPT" 连接螺纹	2、常闭型 4、常开型 6：通用型	G：导管型 P：无框型 B：出线式 X：防爆型 NEMA Ⅶ S：接线盒 W：防水型 NEMA Ⅳ 其它线圈配置请参照 "选阀指南"	F：F级 H：H级	02=AC 120V 60 Hz AC 110V 50 Hz 04=AC 220V 50 Hz AC 240V 60 Hz 01=AC 24V 60 Hz 15=12V DC 16=24V DC 其它电压选用请参照"选阀指南"	C：乙烯丙烯 N：丁腈橡胶N V：氟橡胶 J：丁腈橡胶N L：氟橡胶	3=黄铜 4=黄铜 7=不锈钢* 8=不锈钢*	A= 1/8 B= 1/4	C5= 1.6 C9= 2.4 D5= 3.2 D8= 4.5	M：手动操作器

注：1、带"*"号密封材料和分磁环请参照选阀指南
2、安装支架以不锈钢阀体的安装为标准

线圈数据

线圈型号		CS333				CS334				CS336			
频率 (Hz)		50		60		50		60		50		60	
阀体号		37	48	37	48	37	48	37	48	37	48	37	48
功率 (VA)	启动功率	36	46	36	46	36	46	36	46	36	46	36	46
	保持功率	14	19	13	18	14	19	13	18	14	19	13	18
功耗 (W)	AC	8		10		8		10		8		10	
	DC	9		10		9		10		9		10	

注：AC为110V/50Hz
120V/60Hz

结构/操作方式

常闭型

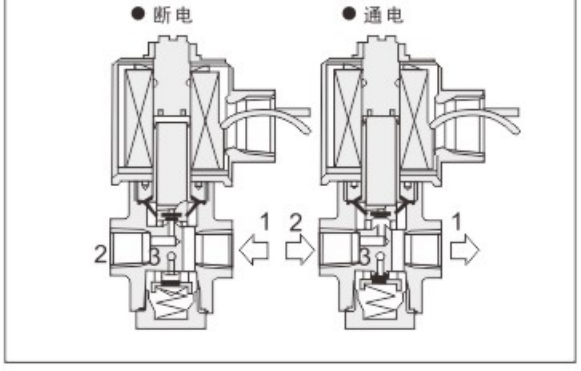

常开型

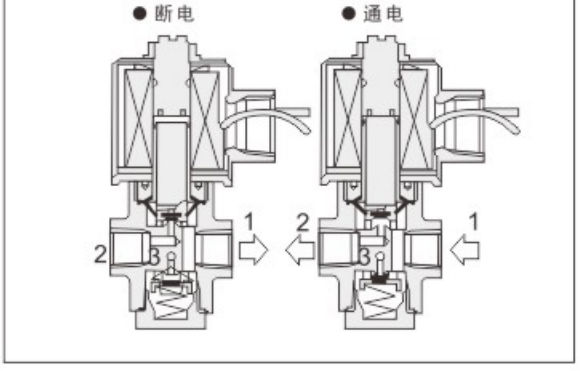

外形尺寸图

（导管式线圈：A型）

黄铜阀体

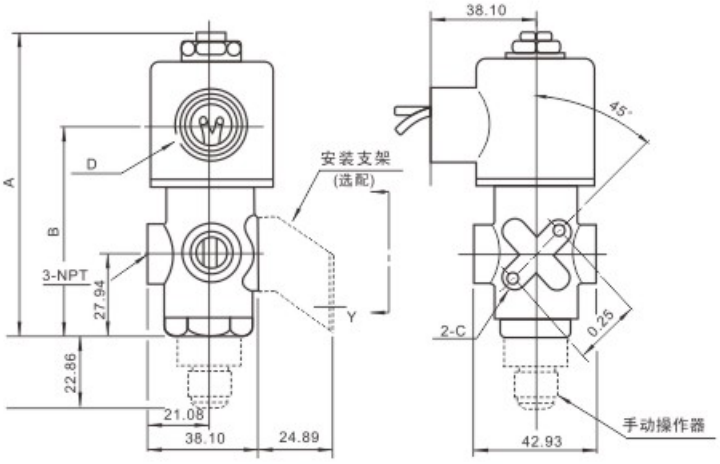

不锈钢阀体

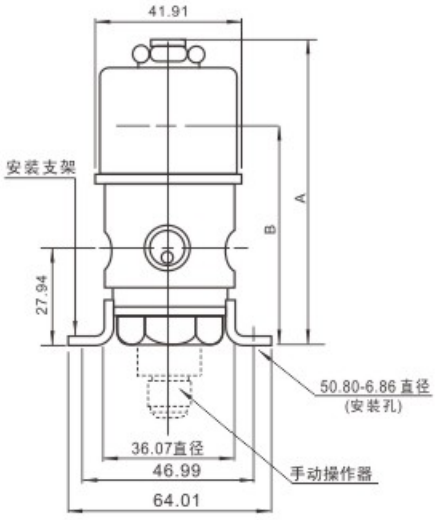

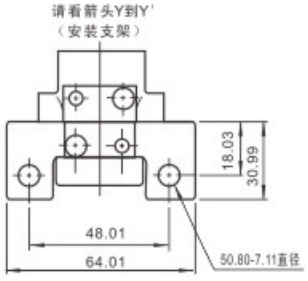

重 量

黄铜阀体:0.50kg

不锈钢阀体:0.73kg

单位：mm

阀体规格	A	B	C （仅适铜阀体）	D
3 · 7	91.95	69.85	M5 螺钉 深：5.08	½管口
4 · 8	98.81	76.71		

- 3/8" NPT
– 小型铜体
– 二位三通杠杆式
– 通用型

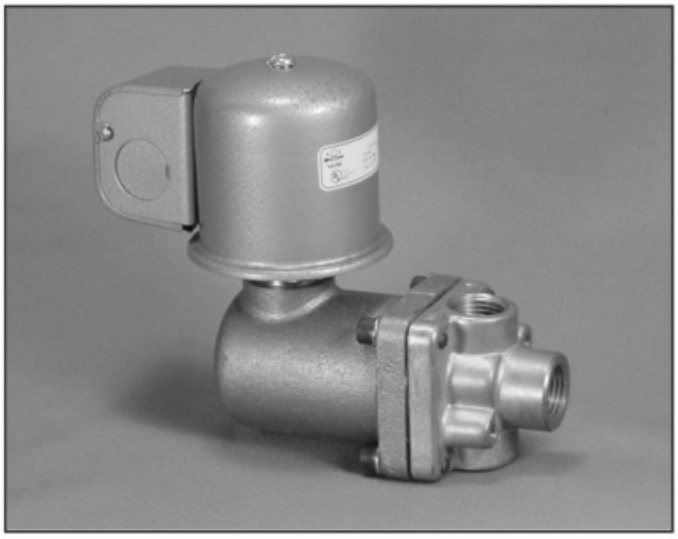

材料密封:	密封:	不锈钢
	阀口:	不锈钢
电气:	标准:	接线盒型
	选配:	导管式(NEMA1),防水型(NEMA4)
	电压规格:	24V, 120V/ 110V 240V/220V 60Hz/50Hz 其它电压请咨询公司
	电压偏差:	±10% 充许波动
	线圈等级:	F,H
	导线长:	150mm
	环境温度:	4~65℃
	安装:	垂直安装
	认证 *:	UL注册

尺寸/重量

重量 (kg)
2.04

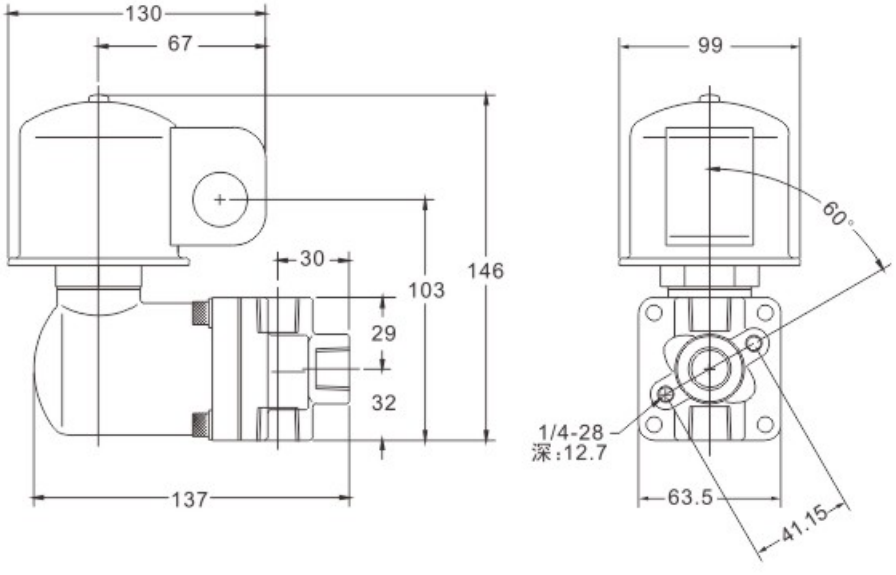

阀的选型

通用型

常闭型	常开型	换向型
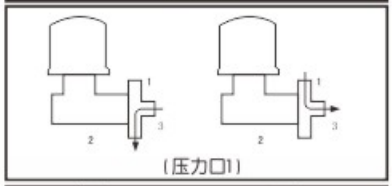	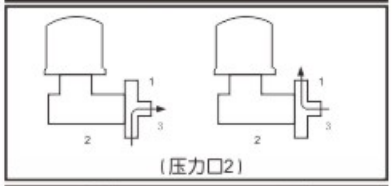	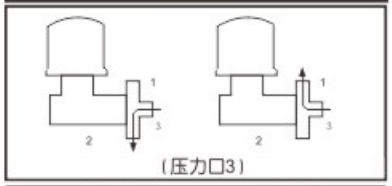
(压力口1)	(压力口2)	(压力口3)
断电 通电	断电 通电	断电 通电

管接口尺寸 NPT	流量孔尺寸 mm	CV值	操作压力压差(kgf/cm²) 最小	最大 水 AC	水 DC	轻油 AC	轻油 DC	#5 #6 燃烧油 AC	#5 #6 燃烧油 DC	最大流体温度 ℃	线圈配置	功率(W) AC	功率(W) DC	型号规格 120V/60HZ-110V/50HZ 铜阀体
3/8	3.2	.25	0	8.6	—	8.6	—	8.6	—	107	F*	14	—	K13CF1232
	6.4	.85	0	1.7	—	1.7	—	1.7	—	107	F*	14	—	K13CF1432

* 介质是高温蒸汽时请选取"H"级线圈

阀体材料

1 2 3	4	5	6	7	8	9
K13	D	F	1	2	3	2
系列	阀体尺寸	线圈绝缘等级*	密封材料	流量孔径	管接口尺寸	电压
K13	D:标准接线盒	F: F级 H: H级	不锈钢	2=3.2 4=6.4	3=3/8"	2:AC120V/60Hz AC110V/50Hz 4:AC240V/60Hz AC220V/50Hz

*其它电压请咨询公司

线圈数据

线圈	
型号	尺寸
C	C225

频率 (Hz)		60	50
功率 (VA)	起动	120	120
	保持	31	34

- 1/2" NPT
– 小型铜体
– 二位三通杠杆式
– 通用型

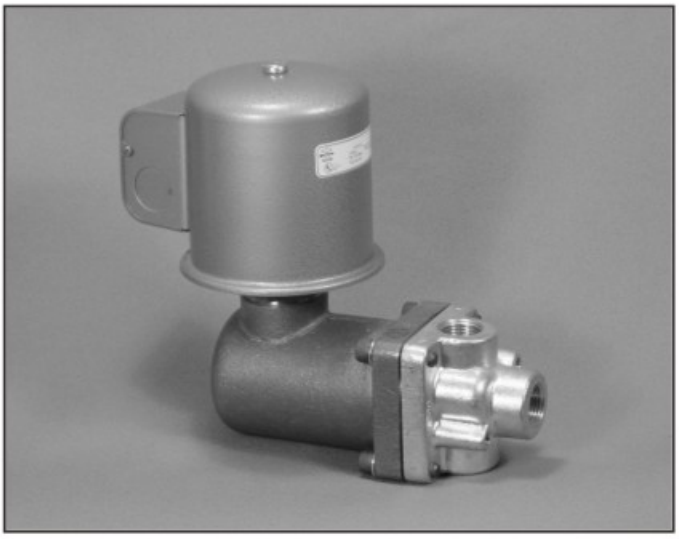

材料密封:	密封:	不锈钢
	阀口:	不锈钢
电气:	标准:	接线盒型
	选配:	导管式(NEMA1),防水型(NEMA4)
	电压规格:	24V, 120V/ 110V 240V/220V 60Hz/50Hz 其它电压请咨询公司
	电压偏差:	±10% 充许波动
	线圈等级:	F,H
	导线长:	150mm
	环境温度:	4~65℃
	安装:	垂直安装
	认证 *:	UL注册

尺寸/重量
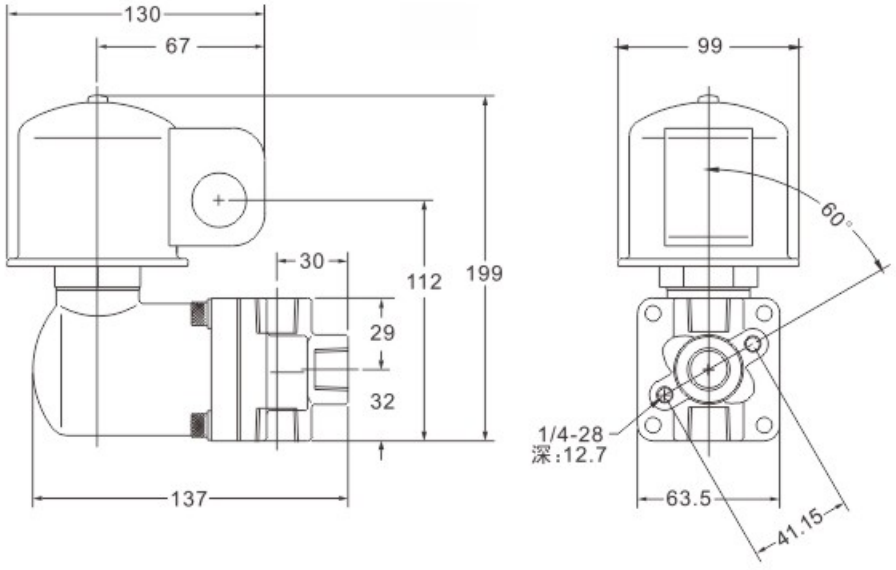
重量 (kg)
2.04